新品

N one-X

SS9464SCM

产品介绍

海王星 N one-X 是一款卓越的防水摇头切割灯，采用高效光学系统，实现17倍光学变焦，光学角度3°-52°，X/Y更加快速、精准，CMY专业混色系统，低饱和度颜色间无缝切换，图案切换功能快捷灵敏，瞬间切换出丰富多彩的图案效果，为观众带来一场视觉盛宴，无论是室内外演出均能轻松应对，剧场剧院、演唱会、主题公园、游乐场所等，海王星N one-X为演艺而生，是您的首选产品。

产品参数

光学系统

光源信息	450W LED光源模组
光 通 量	13100lm
光学角度	3°-52°
照度	5m@120,000lux(3°)
CRI	RA:70

外观、规格

尺寸	362*234*624mm
重量	25KG
外壳	压铸镁铝
颜色	黑色

电气连接

输入电压	AC100-240,50/60Hz
额定功率	550W
电源连接	电源插输入输出
信号连接	三芯+五芯信号插输入输出

控制系统

机械运动	水平无极旋转，垂直270°（8-16Bit扫描）
调光	戏曲级调光效果(0-100% 24Bit调光)
冷却系统	风冷
功能效果	显示板控制静态，自定义模式，0-25Hz频闪
控制协议	DMX/RDM//NFC/W-DMX（可选）
通道模式	STANDARD(33CH)/BASIC(40CH)/EXTEND(55CH)

效果综合系统

CMYK	CMY+CTO
旋转图案盘	7个自转图案片+白光，图案流水动效果，正反向旋转
颜色盘	6+1颜色片
动感效果盘	1个可旋转动态盘，水纹及火焰效果
光圈	5-100%线性调节光圈，带宏功能
棱镜	1个八棱镜，正反旋转，速度可调
排镜	1个六排镜
切割	4块切割片、平滑切割、每块切割片切割方向及角度可以独自控制;单片可完整闭关,整个切割模块可以旋转±90°
雾化	1个轻度雾化、1个重度雾化

认证

CE认证

工作环境

工作环境温度	-20°C-45°C
防水等级	IP66

照度图

SS9464SCM

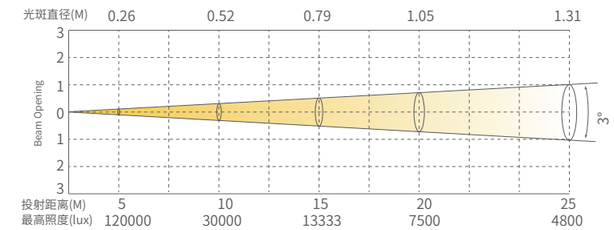

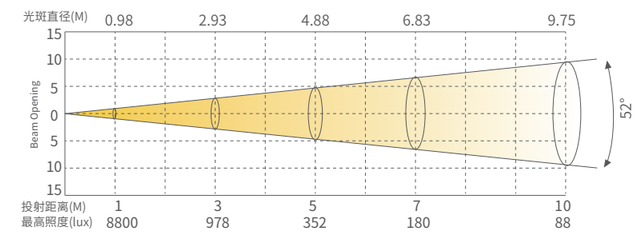

旋转图案
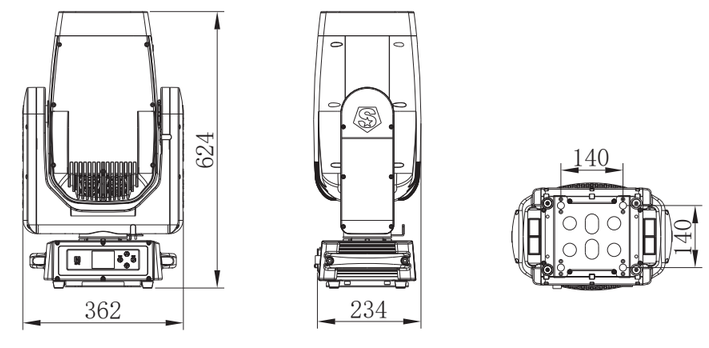
尺寸图